ԳԾԱԳՐԵՐԻ ԱՆՎԱՆԱՑԱՆԿ

Հ/Հ	ԱՆՎԱՆՈՒՄԸ	ՄԱԿՆԻՇԸ
1	ԳԾԱԳՐԵՐԻ ԱՆՎԱՆԱՑԱՆԿ, ԲԱՑԱՏՐԱԳԻՐ	ՃՇ-1
2	ՔԱՆԴՄԱՆ ԱՇԽԱՏԱՆՔՆԵՐԻ ՀԱՏԱԿԱԳԻԾ	ՃՇ-2
3	ԲԱՐԵԿԱՐԳՄԱՆ ՀԱՏԱԿԱԳԻԾ	ՃՇ-3
4	ՇԻՆԱՐԱՐԱԿԱՆ ԱՇԽԱՏԱՆՔՆԵՐԻ ԾԱՎԱԼՆԵՐ, ՀԱՆԳՈՒՅՑՆԵՐ	ՃՇ-4
5	ՑԱՆՑԱՎՈՐ ՑԱՆԿԱՊԱՏԻ ԴՐՎԱԳ, ԱՂԲԱՄԱՆ, ՄԱՍՆԱԳԻՐ	ՃՇ-5
6	ՆՍՏԱՐԱՆ	ՃՇ-6
7	ՏԱՂԱՎԱՐ	ՃՇ-7
8	ՈՌՈԳՄԱՆ ՑԱՆՑԻ ՀԱՏԱԿԱԳԻԾ	ՃՇ-8

ԲԱՑԱՏՐԱԳԻՐ

«ԵՐԵՎԱՆ ՔԱՂԱՔԻ ՇԵՆԳԱՎԻԹ ՎԱՐՉԱԿԱՆ ՇՐՋԱՆ, ԱՐՏԱՇԻՍՅԱՆ ՓՈՂՓՑ h.h. 44/3, 44/4, 44/4^{Ա}, 44/5 ՇԵՆՔԵՐԻ ԲԱԿԱՅԻՆ ՏԱՐԱԾՔՆԵՐԻ ԲԱՐԵԿԱՐԳՄԱՆ ՆԱԽԱԳԻԾԸ» ԿԱՏԱՐՎԱԾ Է ԵՐԵՎԱՆԻ ՔԱՂԱՔԱՊԵՏԱՐԱՆԻ ԿԱՊԱԼԱՅԻՆ ԱՇԽԱՏԱՆՔՆԵՐԻ ԿԱՏԱՐՄԱՆ ԳՆՄԱՆ ՊԱՅՄԱՆԱԳԻՐ N ԵՔ-ԱՇՁԲ-12/59-19 ԵՎ ՏԵՂՈՒՄ ԿԱՏԱՐՎԱԾ ՉԱՓԱԳՐԱԿԱՆ ԱՇԽԱՏԱՆՔՆԵՐԻ ՀԻՄԱՆ ՎՐԱ:

ՆԱԽԱՏԵՍՎՈՒՄ Է.

ՔԱՆԴՄԱՆ ԱՇԽԱՏԱՆՔՆԵՐ. ԿՏՐԵԼ ՀԵՌԱՑՆԵԼ ՔԱՅՔԱՅՎԱԾ ԱՍՖԱԼՏԱԲԵՏՈՆԵ ԾԱԾԿՈՒՅԹԸ, ՔԱՆԴԵԼ ԲԵՏՈՆՅԱ ՀԻՆ ԵԶՐԱՔԱՐԵՐԸ, ՄԱՔՐԵԼ ԵՎ ՀԱՐԹԵՑՆԵԼ ՏԱՐԱԾՔԸ:

ԲԱՐԵԿԱՐԳՄԱՆ ԱՇԽԱՏԱՆՔՆԵՐ. ՏԵՂԱԴՐԵԼ ՆՈՐ ՄԵՏԱՂԱԿԱՆ ՑԱՆԿԱՊԱՏ, ՆԱԽԱՏԵՍԵԼ ՆՈՐ ԽԱՂԱՀՐԱՊԱՐԱԿ, ՆՍՏԱՐԱՆՆԵՐ, ՆԱԽԱՏԵՍԵԼ ՍԵՎԱՀՈՂ, ՊԱՀՊԱՆԵԼ ԳՈՅՈՒԹՅՈՒՆ ՈՒՆԵՑՈՂ ԾԱՌԵՐԸ ԵՎ ԿԱՆԱՉԱՊԱՏԵԼ ՏԱՐԱԾՔԸ:

ՍՈՒՅՆ ԱՇԽԱՏԱՆՔՆԵՐԻ ԿԱՏԱՐՄԱՆ ՀԱՄԱՐ ՄԱՍՆԱԿԻՑԸ (ԿԱՊԱԼԱՌՈՒՆ), ՊԵՏՔ Է ՈՒՆԵՆԱ ՀԵՏԵՎՅԱԼ ԼԻՑԵՆԶԻԱՆԵՐԸ.

- ՔԱՂԱՔԱՇԻՆՈՒԹՅԱՆ ԲՆԱԳԱՎԱՌՈՒՄ ՇԻՆԱՐԱՐԱՌՈՒԹՅԱՆ ԻՐԱԿԱՆԱՑՈՒՄ՝ ՆԵՐԱՌՅԱԼ ՆԵՐԴԻՐՆԵՐԸ ՀԵՏԵՎՅԱԼ ՈՒՂՈՐՏՆԵՐԻ - *ԲՆԱԿԵԼԻ, ՀԱՍԱՐԱԿԱԿԱՆ ԵՎ ԱՐՏԱԴՐԱԿԱՆ* ,
  - *ԷՆԵՐԳԵՏԻԿ*:

ՇԻՆԱՐԱՐՈՒԹՅԱՆ ԸՆԹԱՑՔՈՒՄ ՕԳՏԱԳՈՐԾՎՈՂ ԲՈԼՈՐ ՆՅՈՒԹԵՐԸ ԵՎ ՍԱՐՔԵՐԸ ՊԵՏՔ Է ՀԱՄԱՊԱՏԱՍԽԱՆԵՆ ՀՀ-ՈՒՄ ԳՈՐԾՈՂ ՆՈՐՄԵՐԻՆ ՈՒ ՍՏԱՆԴԱՐՏՆԵՐԻՆ ԵՎ ԱՊԱՀՈՎԵՆ ԱՇԽԱՏԱՆՔԱՅԻՆ ԲԱՐՁՐ ՈՐԱԿ: ԱՅԴ ՆՊԱՏԱԿԱՎՈՎ ԿԱՊԱԼԻ ՕԲՅԵԿՏԻ, ԴՐԱ ԱՌԱՆՁԻՆ ՄԱՍԵՐԻ (ՑԱՆԿԱՊԱՏԵՐ, Ե/Բ ԵԶՐԱՔԱՐԵՐ, Ե/Բ ՍԱԼԵՐ, ՄԵՏԱՂԱԿԱՆ ՑԱՆԿԱՊԱՏՆԵՐ, ՆՍՏԱՐԱՆԵՐ ԵՎ ԱՅԼՆ) ԵՎ ՕԳՏԱԳՈՐԾՎՈՂ ՇԻՆԱՐԱՐԱԿԱՆ ՆՅՈՒԹԵՐԸ (ՊՈՂՊԱՏ, ԲԵՏՈՆ, ԽԻԾ, ԲԱԶԱԼՏ ԵՎ ԱՅԼՆ) ՊԵՏՔ Է ՀԱՄԱՊԱՏԱՍԽԱՆԵՆ ԵՐԱՇԽԻՔԱՅԻՆ ԺԱՄԿԵՏՆԵՐԻՆ ՆԵՐԿԱՅԱՑՎՈՂ ՆՎԱԶԱԳՈՒՅՆ ՊԱՀԱՆՋՆԵՐԻՆ: ԿԱՊԱԼԱՌՈՒՆ, ՇԻՆ.ԱՇԽԱՏԱՆՔՆԵՐԻ ԸՆԹԱՑՔՈՒՄ ՕԳՏԱԳՈՐԾՎՈՂ ԲՈԼՈՐ ՆՅՈՒԹԵՐԻ ԵՎ ՇԻՆՎԱԾՔՆԵՐԻ ՀԱՄԱՐ, ՊԱՏՎԻՐԱՏՈՒԻՆ ՊԵՏՔ Է ՆԵՐԿԱՅԱՑՆԻ ԴՐԱՆՑ ՀԱՎԱՍՏԱԳՐԵՐԸ, ՈՐՈՆՔ ՊԵՏՔ Է ՊԱՐՈՒՆԱԿԵՆ ԲՈԼՈՐ ԱՆՀՐԱԺԵՇՏ ՏՎՅԱԼՆԵՐԸ ՆՐԱՆՑ ԾԱԳՄԱՆ ՈՒ ՈՐԱԿԻ ՄԱՍԻՆ ԵՎ ՀԱՄԱՊԱՏԱՍԽԱՆԵՆ ԸՆԴՈՒՆՎԱԾ ՍՏԱՆԴԱՐՏՆԵՐԻ ՊԱՀԱՆՋՆԵՐԻՆ: ՆԵՐԿԱՅԱՑՎՈՂ ՆՅՈՒԹԵՐԻ ԵՎ ՇԻՆՎԱԾՔՆԵՐԻ ՈՐԱԿԸ, ԳՈՒՅՆԸ, ԱՐՏԱՔԻՆ ՏԵՍՔԸ ՊԵՏՔ Է ՀԱՄԱՉԱՅՆԱՑՎԻ ՊԱՏՎԻՐԱՏՈՒԻ ԵՎ ՆԱԽԱԳԾՈՂԻ ՀԵՏ: ԱՅԴ ԺԱՄԱՆԱԿԱԸՆԹԱՑՔՈՒՄ, ԵԹԵ ԿԱՌՈՒՑԱՊԱՏՎԱԾ ՏԱՐԱԾՔՈՒՄ Ի ՀԱՅՏ ԵՆ ԳԱԼԻՍ ԹԵՐՈՒԹՅՈՒՆՆԵՐ, ԿԱՊԱԼԱՌՈՒՆ ԻՐ ՈՒԺԵՐՈՎ ՎԵՐԱԿԱՆԳՆՈՒՄ Է ԱՅՆ:

ՇԻՆԱՐԱՐԱԿԱՆ ԱՇԽԱՏԱՆՔՆԵՐԻ ԿԱՏԱՐՄԱՆ ԺԱՄԱՆԱԿ ԱՇԽԱՏԱՆՔՆԵՐԻՆ ԲԱՐՁՐ ՈՐԱԿ ԱՊԱՀՈՎԵԼՈՒ ԵՎ ԱՇԽԱՏԱՆՔՆԵՐԸ ՆԱԽԱՏԵՍՎԱԾ ԺԱՄԿԵՏՈՒՄ ԿԱՏԱՐԵԼՈՒ ՀԱՄԱՐ, ԿԱՊԱԼԱՌՈՒՆ ՊԵՏՔ Է ՈՒՆԵՆԱ.

ա) ՄԱՍՆԱԳԻՏԱԿԱՆ ՓՈՐՁԱՌՈՒԹՅՈՒՆ, ՈՐԸ ԿԱՊԱՀՈՎԻ ԱՇԽԱՏԱՆՔՆԵՐԻ ԲԱՐՁՐ ՈՐԱԿ, ՄԱՍՆԱՎՈՐԱՊԵՍ. V ԿԱՐԳԻ ԶՈՂՈՂ, V ԿԱՐԳԻ ՔԱՐԱԳՈՐԾ, V ԿԱՐԳԻ ԲԵՏՈՆԱԳՈՐԾ ԵՎ ԲԱՆՎՈՐՆԵՐ, ԸՆԴԱՄԵՆԸ 8 ՀՈԳԻ:

բ) ՏԵԽՆԻԿԱՅԻ ՄԻՋՈՑՆԵՐ, ՆՎԱԶԱԳՈՒՅՆԸ՝ 1 ԻՆՔՆԱԹԱՓ ԲԵՌՆԱՏԱՐ ԱՎՏՈՄԵՔԵՆԱ, 1 ԶՈՂՈՂ ԱԳՐԵԳԱՏ, 1 ՀԱՐՎԱԾՈՂ ՄՈՒՐՃ, 1 էԼԻԿՏՐԱԿԱՆ ԾԱԿՈՂ, ՀԱՏՈՂ, ԿՏՐՈՂ ՍԱՐՔԱՎՈՐՈՒՄՆԵՐ:

գ) ՖԻՆԱՆՍԱԿԱՆ ՄԻՋՈՑՆԵՐ, ՈՐԸ ԿԱՊԱՀՈՎԻ ՍԿԶԲՆԱԿԱՆ ՇՐՋԱՆՈՒՄ ԿԱՏԱՐԵԼ ՆԱԽԱՀԱՇՎՈՎ ՆԱԽԱՏԵՍՎԱԾ ԱՇԽԱՏԱՆՔՆԵՐԻ 20 %-Ը:

ՏՆՕՐԵՆ	Ա.ԲԱԲԱՅԱՆ		ՇԵՆԳԱՎԻԹ ՎԱՐՉԱԿԱՆ ՇՐՋԱՆ, ԱՐՏԱՇԻՍՅԱՆ փող. h.h. 44/3, 44/4, 44/4^{Ա}, 44/5 ՇԵՆՔԵՐԻ ԲԱԿԱՅԻՆ ՏԱՐԱԾՔԻ ԲԱՐԵԿԱՐԳՈՒՄ			
ԿԱՏԱՐԵՑ	Կ.ՂԱԶԱՐՅԱՆ					
			ՃԱՐՏԱՐԱՊԵՏԱՇԻՆԱՐԱՐԱԿԱՆ ՄԱՍ	ՓՈՒԼ	ԹԵՐԹ	ԹԵՐԹԵՐ
				ԱՆ	ՃՇ-1	8
			ԳԾԱԳՐԵՐԻ ԱՆՎԱՆԱՑԱՆԿ, ԲԱՑԱՏՐԱԳԻՐ			«ԲԱԲԱՅԱՆ-ԼԱՏ ՆԱԽԱԳԻԾ» ՍՊԸ

ՔԱՆԴՄԱՆ ԱՇԽԱՏԱՆՔՆԵՐԻ ՀԱՏԱԿԱԳԻԾ Մ1:500

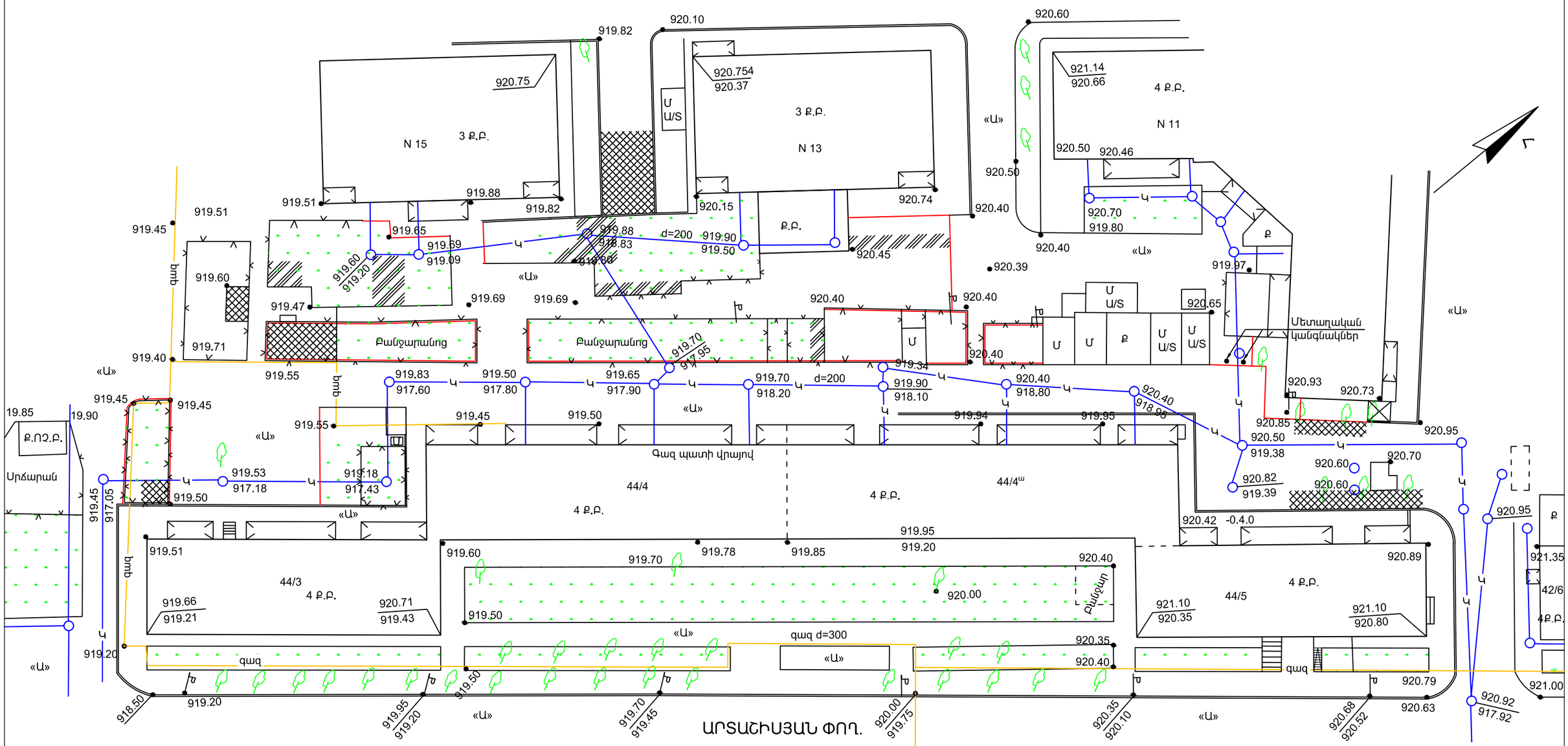

ՊԱՅՄԱՆԱԿԱՆ ՆՇԱՆՆԵՐ

- ԱՊԱՄՈՆՏԱԺՎՈՂ ԲԵՏՈՆԵ ԵԶՐԱՔԱՐԵՐ
- ԱՊԱՄՈՆՏԱԺՎՈՂ ՄԵՏԱՂԱԿԱՆ ՑԱՆԿԱՊԱՏ
- ԳՈՅ.ՈՒՆԵՑՈՂ ՍԻԶԱՄԱՐԳ
- ՔԱՆԴՎՈՂ ԱՍՖԱԼԲԵՏՈՆ
- ԳՐՈՒՆՏԻ ՔԱՆԴՄԱՆ ՏԵՂԱՄԱՍ

ՏՆՕՐԵՆ	Ա.ԲԱԲԱՅԱՆ		ՇԵՆԳԱՎԻԹ ՎԱՐՉԱԿԱՆ ՇՐՋԱՆ, ԱՐՏԱՇԻՍՅԱՆ փող. հ.հ. 44/3, 44/4, 44/4ա, 44/5 ՇԵՆՔԵՐԻ ԲԱԿԱՅԻՆ ՏԱՐԱԾՔԻ ԲԱՐԵԿԱՐԳՈՒՄ		
ԿԱՏԱՐԵՑ	Կ.ԴԱՋԱՐՅԱՆ				
			ՃԱՐՏԱՐԱՊԵՏԱՇԻՆԱՐԱՐԱԿԱՆ ՄԱՍ	ՓՈՒԼ	ԹԵՐԹ	ԹԵՐԹԵՐ
				ԱՆ	ՃՇ-2	8
			ՔԱՆԴՄԱՆ ԱՇԽԱՏԱՆՔՆԵՐԻ ՀԱՏԱԿԱԳԻԾ	«ԲԱԲԱՅԱՆ-ԼԱՏ ՆԱԽԱԳԻԾ» ՍՊԸ	

ԲԱՐԵԿԱՐԳՄԱՆ ՀԱՏԱԿԱԳԻԾ Մ1:200

ՊԱՅՄԱՆԱԿԱՆ ՆՇԱՆՆԵՐ

- ԹԵՏՈՆԵ ԵԶՐԱԼԱՐ
- ՍԻԶԱՄԱՐԳ
- ԱԽԱԼԱՏԵՏՈՆԵ ԾԱԾԿՈՒՅԹ
- ԱԽԱԼԱՏԵՏՈՆԵ ԾԱԾԿՈՒՅԹԻ ՄԱՍՆԱՎԻԳ ՎԵՐԼԱՆՈՒՄՈՎ
- ԿԱՊՄԻՐ ԱՎԱԶ
- ՄԵՏԱՂԱԿԱՆ ՑԱՆԿԱՊԱՏ
- ՏԱՎԱՁԵՆ ԱՎԱՂ
- ԳՈՅԱՑՈՒԹՅՈՒՆ ՈՒՆԵՑՈՂ ԻՆԺԵՆԵՐԱԿԱՆ ՑԱՆՑԵՐ
- ՏԱՏՍԱՐԳԵՐԻՐ
- ՍՈՒՐԱՄԱՆ
- ՆԱՍԱՊԱՆ

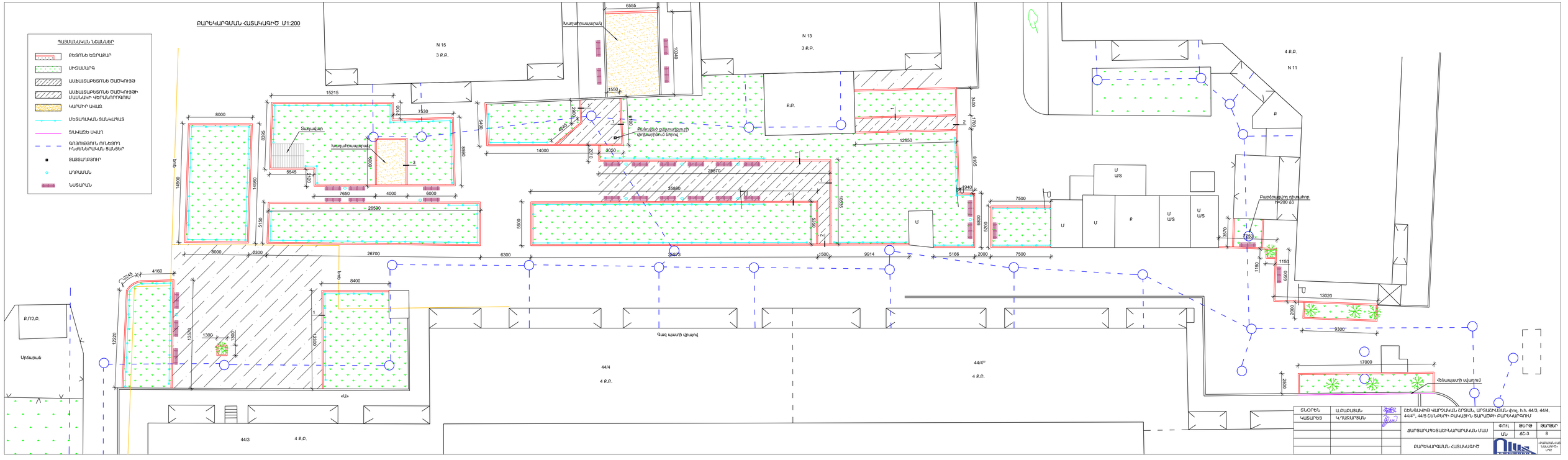

ՏԼՈՐԵՆ	Ա.ԲԱԲԱՅԱՆ		ՀԵՂԵԳԱՓԻԹ ԿԱՌՈՒՑԱԿԱՆ ՇՐՋԱՆ, ԱՐՏԱՔԻՍԱՅԱՆ փող, հ.հ. 44/3, 44/4, 44/4", 44/5 ԸՆԿԱԾՈՒՄ ԲԱԿԱՅԻՆ ՏԱՐԱԾՔԻ ԲԱՐԵԿԱՐԳՈՒՄ		
ԿԱՏԱՐԵԼ	Կ.ՊԱՊԱՅԱՆ				
			ՔԱՂԱՔԱՇԻՆԱԿԱՆ ՄԱՍ	ՓՈՒԼ	ՁԱՐԻՆ	ԹԱՐԹԵՐ
				ԱՄ	ԱՀ-3	6
			ԲԱՐԵԿԱՐԳՄԱՆ ՀԱՏԱԿԱԳԻԾ	ԱՐԱՐԱՏՅԱՆ ԱԶԱՅԻՆ ԿՈՒՄ		

Քանդման աշխատանքների ծավալներ

Հ/Հ	Աշխատանքի անվանումը	Չափի միավ.	Քանակը
1	Գոյություն ունեցող մետաղական ցանկապատերի ապամոնտաժում	գծ/մ	440.0
2	Բետոնե եզրաքարերի ապամոնտաժում	գծ/մ	282.3
3	Մետաղական կանգնակների ապամոնտաժում	տ	0.05
4	Ասֆալտբետոնե ծածկույթի քանդում (h=4 սմ)	մ^2	186.6
5	Խճի շերտի քանդում (h=10 սմ)	մ^2	186.6
6	Գրունտի քանդում և տեղափոխում (h=15 սմ)	մ^2	120.0
7	Գրունտի քանդում եզրաքարերի տակ	մ^3	50.0
8	Գրունտի հետլիցք	մ^3	15.0
9	Շին.աղբի տեղափոխում	տ	170.0

Շինարարական աշխատանքների ծավալներ

Հ/Հ	Աշխատանքի անվանումը	Չափի միավ.	Քանակը
	Բարեկարգում		
1	Բետոնե հավաքովի եզրաքար (150x300 մմ)	գծ/մ	585.0
2	Ասֆալտբետոնե ծածկույթ 40 մմ հաստ. խճի վրայով	մ^2	245.0
3	Խճի նախապատրաստական շերտ 120 մմ հաստությամբ նոր ասֆալտաբետոնե ծածկույթի տակ	մ^2	205.5
4	Կարմիր ավազի լիցք 150 մմ հաստությամբ խաղահրապարակներում	մ^3	89.0
5	Բուսահողի լիցք կարմիր ավազի խառնուրդով (h=15 սմ)	մ^2	450.0
6	Տարածքի կանաչապատում	մ^2	600.0
7	Հենապատի սվաղ ց/ավազե շաղախով	մ^2	8.5
8	Դիտահորի պատերի բարձրացում 200 մմ B12.5	մ^3	0.2
9	Քանդված ցայտաղբյուրի փոխարինում նորով	հատ	1
10	Ցայտաղբյուրի ջրամատակարարման խողովակ Ø15	գծ/մ	5.0
11	Ցայտաղբյուրի ջրահեռացման խողովակ Ø50	գծ/մ	5.0
12	Փականների տեղադրում Ø15	հատ	1

ՀԱՆԳՈՒՅՑ - 1

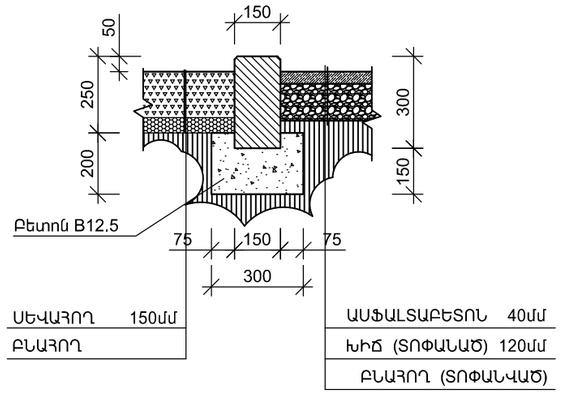

ՀԱՆԳՈՒՅՑ - 3

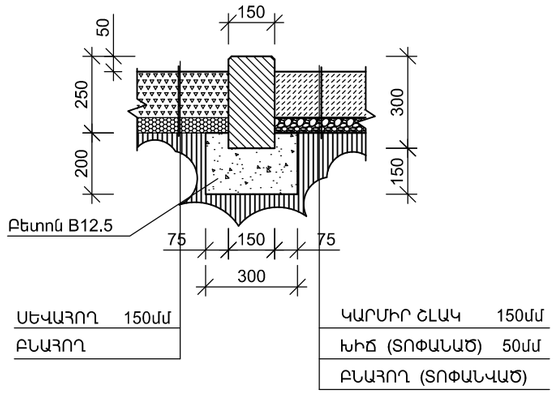

ՀԱՆԳՈՒՅՑ - 2

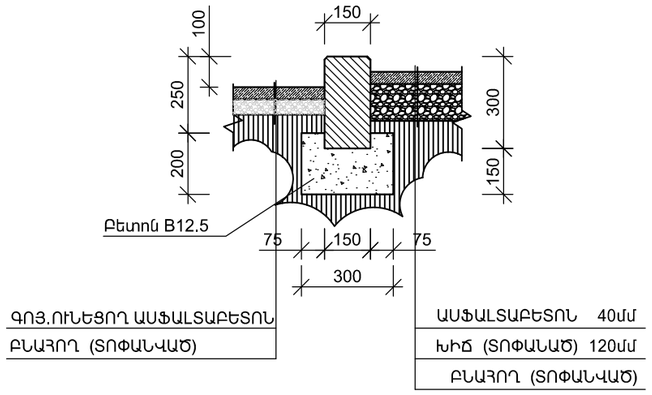

ՏՆՕՐԵՆ	Ա.ԲԱԲԱՅԱՆ		ՇԵՆԳԱՎԻԹ ՎԱՐՉԱԿԱՆ ՇՐՋԱՆ, ԱՐՏԱՇԻՍՅԱՆ փող. հ.հ. 44/3, 44/4, 44/4^{ա}, 44/5 ՇԵՆՔԵՐԻ ԲԱԿԱՅԻՆ ՏԱՐԱԾՔԻ ԲԱՐԵԿԱՐԳՈՒՄ		
ԿԱՏԱՐԵՑ	Կ.ՂԱԶԱՐՅԱՆ				
			ՃԱՐՏԱՐԱՊԵՏԱՇԻՆԱՐԱՐԱԿԱՆ ՄԱՍ	ՓՈՒԼ	ԹԵՐԹ	ԹԵՐԹԵՐ
				ԱՆ	ՃՇ-4	8
			ՇԻՆԱՐԱՐԱԿԱՆ ԱՇԽԱՏԱՆՔՆԵՐԻ ԾԱՎԱԼՆԵՐ, ՀԱՆԳՈՒՅՑՆԵՐ	«ԲԱԲԱՅԱՆ-ԼԱՏ ՆԱԽԱԳԻԾ» ՍՊԸ	

ՑԱՆՑԱՎՈՐ ՑԱՆԿԱՊԱՏԻ ԴՐՎԱԳ

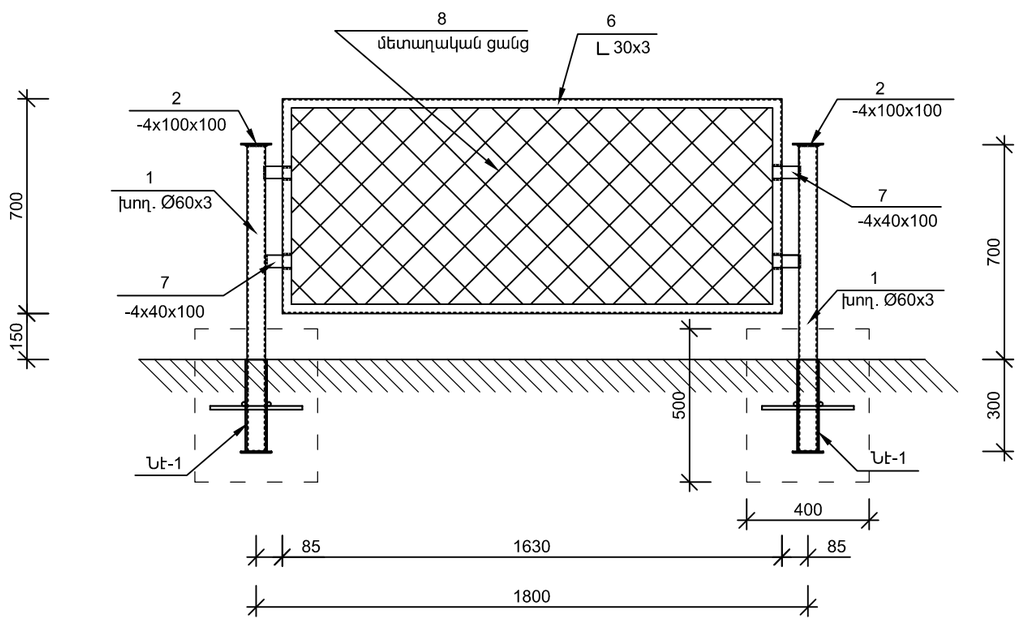

ՊՈՂՊԱՏԻ ՄԱՍՆԱԳԻՐ ՄԵԿ ԷԼԵՄԵՆՏԻ ՀԱՄԱՐ

ԴԻՐՔ N	ԱՆՎԱՆՈՒՄ	ՔԱՆ. Հատ	ՔԱՇԸ կգ	ԸՆԴԱՄ. կգ
	ՑԱՆԿԱՊԱՏ			
	ԿԱՆԳՆԱԿ (184 հատ)			
1	○ 60x3 ГОСТ 10704-91 L=1100	1	4.65	4.65
2	— 4x100x100 ГОСТ 19903-74*	1	0.31	0.31
	ՆԵՐԴԻՐ ԷԼԵՄԵՆՏ Նէ-1 (184 հատ)			
3	○ 70x3 ГОСТ 10704-91 L=300	1	1.50	1.50
4	Ø12 A500c L=200	4	0.18	0.72
5	— 4x100x100 ГОСТ 19903-74*	1	0.31	0.31
	ԲԵՏՈՆ B12.5 V=0.08 մ^3			
	ՑԱՆՑԱՎՈՐ ՑԱՆԿԱՊԱՏ (171 հատ)			
6	L 30x30x3 ГОСТ 8509-93 L=4.66 գծ.մ	1	6.34	6.34
7	— 4x40x100 ГОСТ 19903-74*	4	0.13	0.52
8	Մետաղական ցանց S=1.07 մ²			
	ԱՂԲԱՄԱՆ (12 հատ)			
9	□ 30x20x1.5 ГОСТ 8545-80 L=670	2	0.72	1.44
10	□ 30x20x1.5 ГОСТ 8545-80 L=340	1	0.37	0.37
11	□ 30x20x1.5 ГОСТ 8545-80 L=200	2	0.22	0.44
12	□ 15x10x1 ГОСТ 8545-80 L=1000	1	0.35	0.35
13	— 4x350x1050 ГОСТ 19903-74*	1	11.5	11.5
14	— 4x350x350 ГОСТ 19903-74*	1	3.85	3.85
	ԲԵՏՈՆ B15 V=0.036 մ^3			

ՆԵՐԴԻՐ ԷԼԵՄԵՆՏ Նէ-1

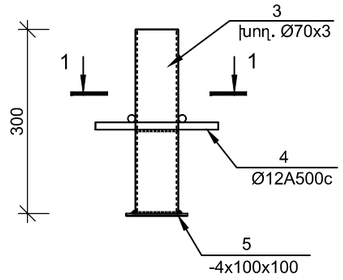

1 - 1

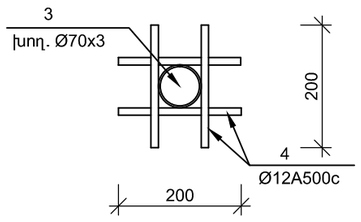

ԱՂԲԱՄԱՆ

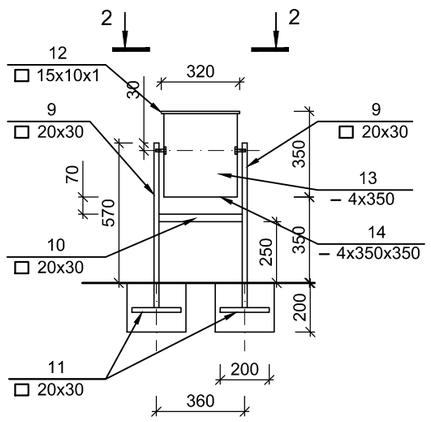

2 - 2

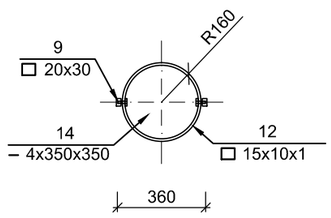

Ծանոթություն

1. Մետաղական ցանկապատի ներկում ----- 215.0 ք.մ
2. Եռակցումը իրականացնել Э42А էլեկտրոդով $h_{եռ.}$=4 մմ

ՏՆՕՐԵՆ	Ա.ԲԱԲԱՅԱՆ		ՇԵՆԳԱՎԻԹ ՎԱՐՉԱԿԱՆ ՇՐՋԱՆ, ԱՐՏԱՇԻՍՅԱՆ փող. հ.հ. 44/3, 44/4, 44/4^{ա}, 44/5 ՇԵՆՔԵՐԻ ԲԱԿԱՅԻՆ ՏԱՐԱԾՔԻ ԲԱՐԵԿԱՐԳՈՒՄ		
ԿԱՏԱՐԵՑ	Կ.ՂԱԶԱՐՅԱՆ				
			ՃԱՐՏԱՐԱՊԵՏԱՇԻՆԱՐԱՐԱԿԱՆ ՄԱՍ	ՓՈՒԼ	ԹԵՐԹ	ԹԵՐԹԵՐ
				ԱՆ	ՃՇ-5	8
			ՑԱՆՑԱՎՈՐ ՑԱՆԿԱՊԱՏԻ ԴՐՎԱԳ, ԱՂԲԱՄԱՆ, ՄԱՍՆԱԳԻՐ	«ԲԱԲԱՅԱՆ-ԼԱՏ ՆԱԽԱԳԻԾ» ՍՊԸ	

ՏԵՍՔ ԹԻԿՆԱԿԻ ԿՈՂՄԻՑ

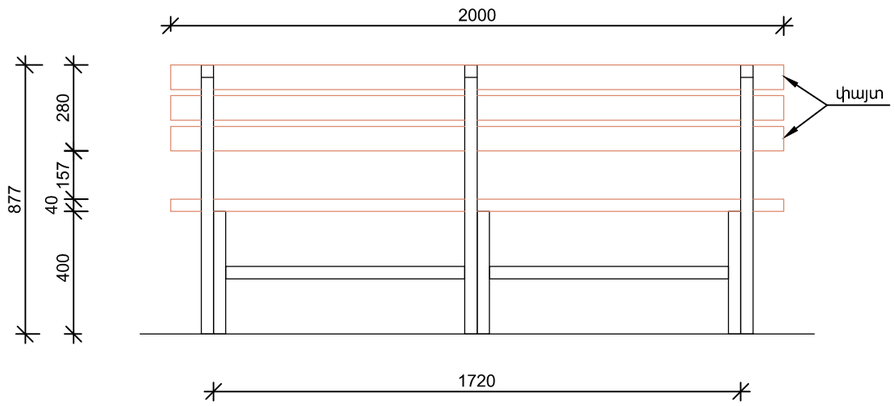

ԿՈՂԱՅԻՆ ՏԵՍՔ

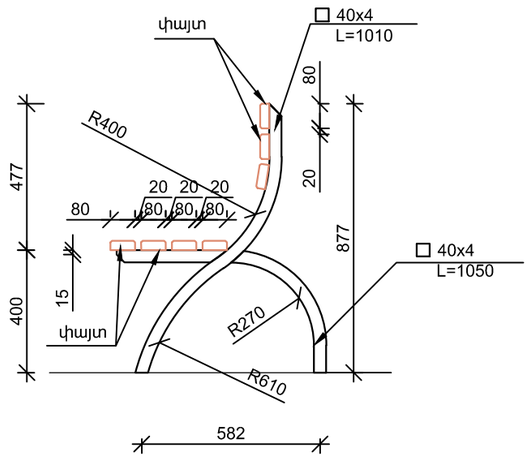

ԴԻՄԱՅԻՆ ՏԵՍՔ

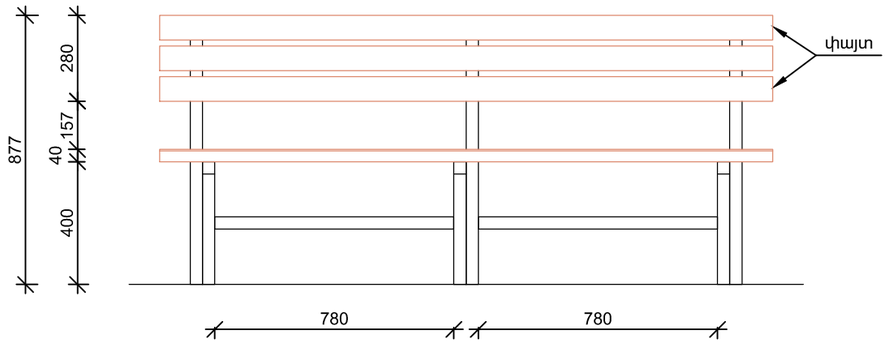

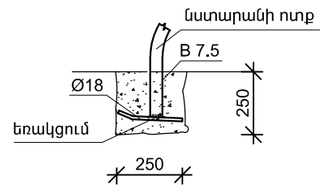

ՆՍՏԱՐԱՆ 30 հատ

Մետաղական, փայտե տարրերի մասնագիր մեկ նստարանի համար

1. Խողովակ 40 x 40 մմ - 8.39 գծ/մ
2. Փայտյա 40 x 80 մմ L=2000x7=14 գծ.մ - 0.045 խմ
3. Մետաղական մակերեսի ներկում - 1.4 քմ
4. Փայտյա մասի ներկում - 2.8 քմ
5. Բետոն B7.5 դասի - 0.05 խմ
6. Ամրան Ø18 A500c L= 0.2 մ 4 հատ - 1.6 կգ

ՏՆՕՐԵՆ	Ա.ԲԱԲԱՅԱՆ		ՇԵՆԳԱՎԻԹ ՎԱՐՉԱԿԱՆ ՇՐՋԱՆ, ԱՐՏԱՇԻՍՅԱՆ փող. հ.հ. 44/3, 44/4, 44/4^{ա}, 44/5 ՇԵՆՔԵՐԻ ԲԱԿԱՅԻՆ ՏԱՐԱԾՔԻ ԲԱՐԵԿԱՐԳՈՒՄ			
ԿԱՏԱՐԵՑ	Կ.ՂԱԶԱՐՅԱՆ					
			ՃԱՐՏԱՐԱՊԵՏԱՇԻՆԱՐԱՐԱԿԱՆ ՄԱՍ	ՓՈՒԼ	ԹԵՐԹ	ԹԵՐԹԵՐ
				ԱՆ	ՃՇ-6	8
			ՆՍՏԱՐԱՆ	«ԲԱԲԱՅԱՆ-ԼԱՏ ՆԱԽԱԳԻԾ» ՍՊԸ		

ՏԱՂԱՎԱՐԻ ԴԻՄԱՅԻՆ ՃԱԿԱՏ

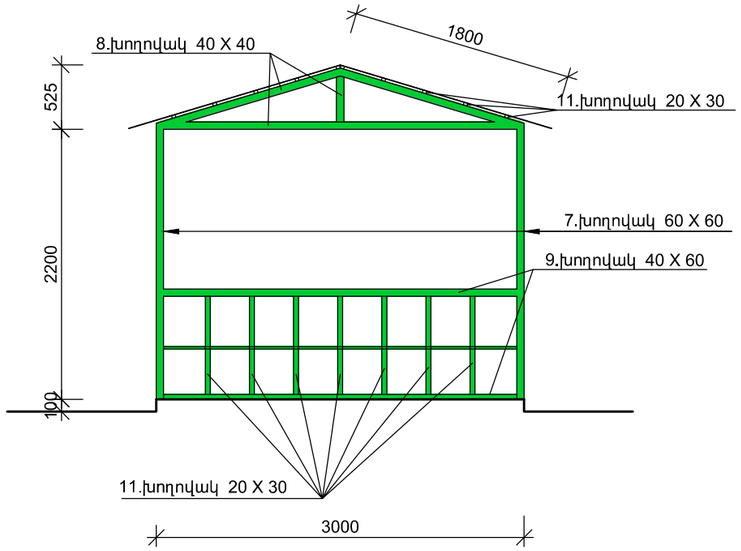

ՏԱՂԱՎԱՐԻ ԵՐԿԱՅՆԱԿԱՆ ԿՏՐՎԱԾՔ

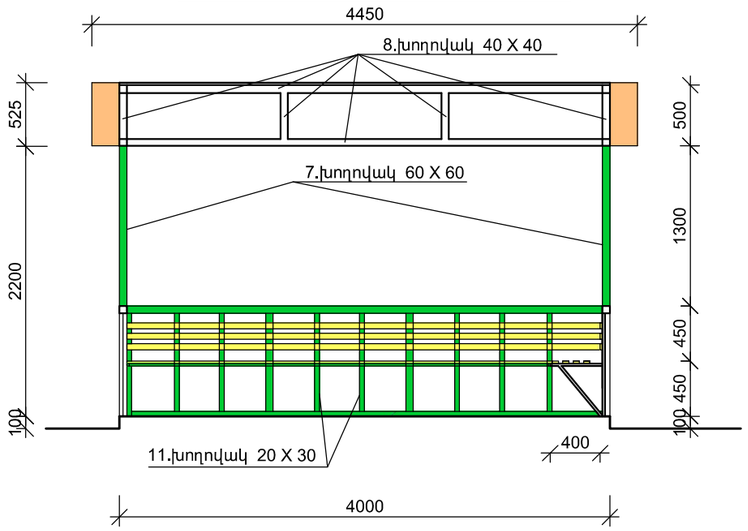

ՏԱՂԱՎԱՐԻ ԿՈՂԱՅԻՆ ՃԱԿԱՏ

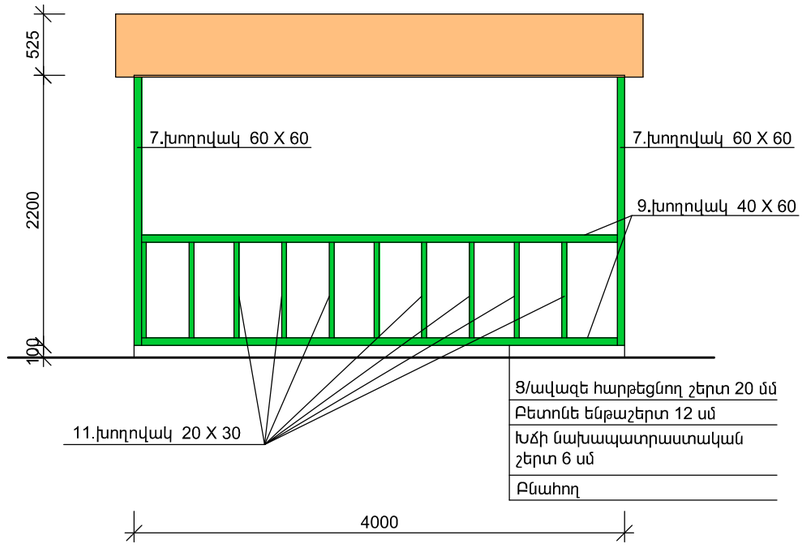

ՏԱՂԱՎԱՐԻ ՏԱՆԻՔԻ ՀԱՏԱԿԱԳԻԾ

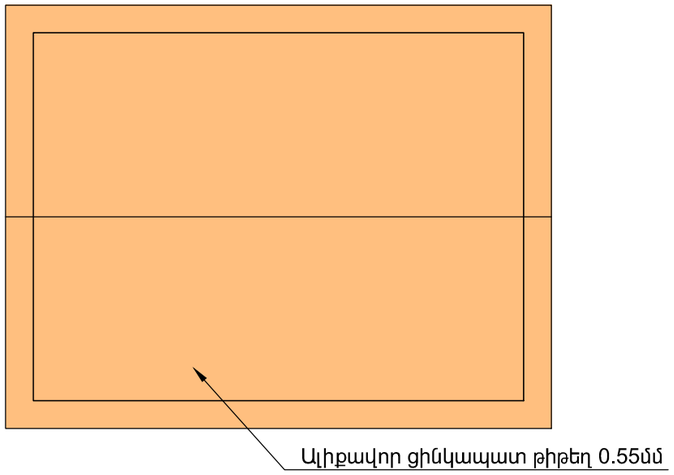

ՏԱՂԱՎԱՐԻ ՀԱՏԱԿԱԳԻԾ

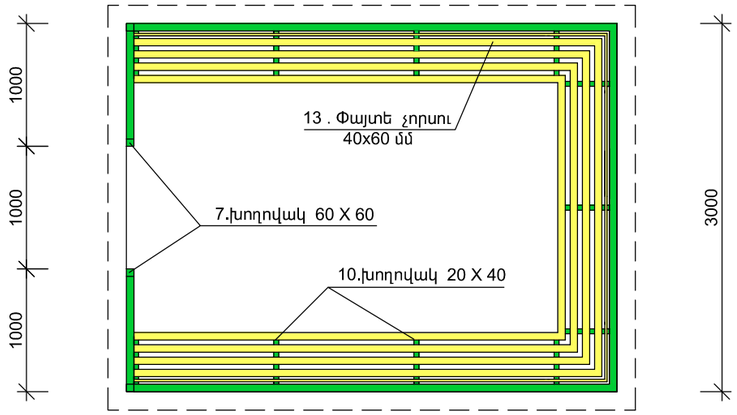

ՏԱՂԱՎԱՐԻ ՄԵՏԱՂԱԿԱՆ ՍԵՂԱՆ Մ1:40

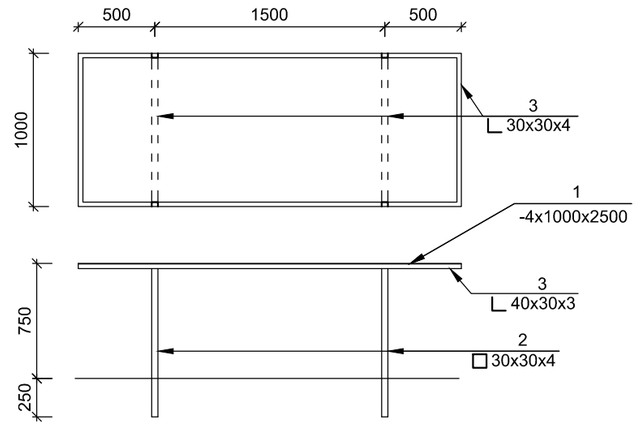

ՏԱՂԱՎԱՐ 1 ՀԱՏ

Զրուցարան 3.0 x 4.0 արտաքին չափերով
1. Գրունտի քանդում սյուների տակ հետլիցքով- 0.86 խմ
2. Բետոնե հիմքերի իրականացում B15 - 0.6 խմ
3. Խճի նախապատրաստական շերտ 60 մմ - 12 քմ
4. Բետոնե ենթաշերտ B15 120 մմ - 1.44 խմ
5. Ց/ավազե հարթեցնող շերտ (երկաթացումով) 20 մմ - 0.24 խմ
6. Խողովակ - 60 x 60 x 3.0 մմ - 13.2 գծ/մ
7. Խողովակ - 40 x 40 x 2.0 մմ - 42.0 գծ/մ
8. Խողովակ - 40 x 60 x 2 մմ - 26.0 գծ/մ
9. Խողովակ - 20 x 40 x 2 մմ - 19.8 գծ/մ
10. Խողովակ - 20 x 30 x 3 մմ - 60.0 գծ/մ
11. Փայտե չորսու - 40 x 60 - 42.0 գծ/մ
12. Ալիքավոր ցինկապատ թիթեղ 0.55մմ - 16.0քմ
13. Փայտե և մետաղական տարրերի ներկում

ԵՌԱԿՑՈՒՄՆԵՐԸ ԻՐԱԿԱՆԱՑՆԵԼ
ՀԱՄԱՁԱՅՆ ԳՈՍՏ 14098-75* (Kf =4մմ)

ՄԵՏԱՂԱԿԱՆ ՍԵՂԱՆԻ ՄԱՍՆԱԳԻՐ

ԶՈՂ N	ՆՇԱՆԱ-ԿՈՒՄ	ԱՆՎԱՆՈՒՄ	ՔԱՆ. ՀԱՏ	ԵՐԿԱՐ ՄՄ	nxL Մ	ԾԱՆՈԹՈՒ-ԹՅՈՒՆ ԿԳ
1	2	3	4	5	6	7
		ՏԱՂԱՎԱՐԻ ՍԵՂԱՆ (1 ՀԱՏ)				
1		-3x1000x2500	1	-	-	58.87
2		□ 40x30x3 L=1000	4	1000	4.0	11.56
3		∟ 30x30x4 L=9.0 գծ.մ	1	9000	9.0	16.02

ՏՆՕՐԵՆ	Ա.ԲԱԲԱՅԱՆ		ՇԵՆԳԱՎԻԹ ՎԱՐՉԱԿԱՆ ՇՐՋԱՆ, ԱՐՏԱՇԻՍՅԱՆ փող. հ.հ. 44/3, 44/4, 44/4ա, 44/5 ՇԵՆՔԵՐԻ ԲԱԿԱՅԻՆ ՏԱՐԱԾՔԻ ԲԱՐԵԿԱՐԳՈՒՄ		
ԿԱՏԱՐԵՑ	Կ.ՂԱԶԱՐՅԱՆ				
			ՃԱՐՏԱՐԱՊԵՏԱՇԻՆԱՐԱՐԱԿԱՆ ՄԱՍ	ՓՈՒԼ	ԹԵՐԹ	ԹԵՐԹԵՐ
				ԱՆ	ՃՇ-7	8
			ՏԱՂԱՎԱՐ	«ԲԱԲԱՅԱՆ-ԼԱՏ ՆԱԽԱԳԻԾ» ՍՊԸ		

ՈՌՈԳՄԱՆ ՑԱՆՑԻ ՀԱՏԱԿԱԳԻԾ Մ1:500

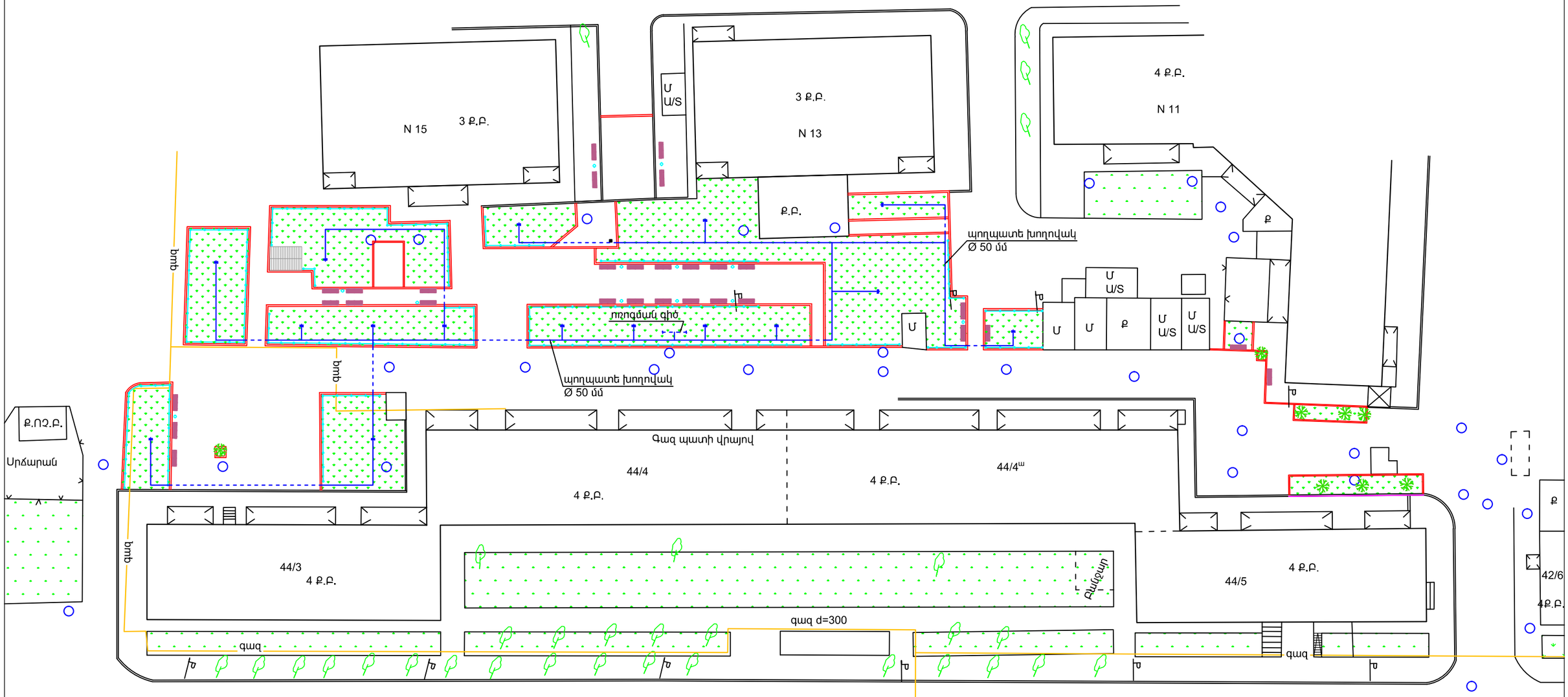

ԱՐՏԱՇԻՍՅԱՆ ՓՈՂ.

ԲԱՑԱՏՐԱԳԻՐ

ՈՌՈԳՄԱՆ ՑԱՆՑԻ ՍՆՈՒՑՈՒՄԸ ԸՆԴՈՒՆՎԱԾ Է ԸՍՏ ՊԱՏՎԻՐԱՏՈՒԻ ՊԱՀԱՆՋԻ:
ՆԱԽԱՏԵՍՎԱԾ ԵՆ Ø50 ՄԵՏԱՂԱԿԱՆ ԽՈՂՈՎԱԿԱՆԵՐՈՎ ՈՌՈԳՄԱՆ ՑԱՆՑ, ՈՐԻ ՎՐԱ ՏԵՂԱԴՐՎՈՒՄ ԵՆ Ø50 ՈՌՈԳՄԱՆ ՓԱԿԱՆՆԵՐ:
ՑԱՆՑՆ ԱՆՑԿԱՑՎՈՒՄ Է ՀՈՂԻ ՄԱԿԵՐԵՍՈՎ, ԻՍԿ ԽՈՏԱԾԱԾԿԻՑ ԴՈՒՐՍ ԵՂԱԾ ՄԱՍԵՐՈՒՄ՝ ԳԵՏՆԻ ՏԱԿՈՎ, ՈՐԸ ՀԱՏԱԿԱԳԾՈՒՄ ՑՈՒՅՑ Է ՏՐՎԱԾ ԿԵՏԱԳԾՈՎ:

ԾԱՆՈԹՈՒԹՅՈՒՆ

1. ՈՌՈԳՄԱՆ ԳԾԵՐԻ ՄՈՆՏԱԺՈՒՄ ՊՈՂՊԱՏԵ Ø50 ԽՈՂՈՎԱԿՈՎ ՆԵՐԿՈՒՄ ՀԱԿԱԿՈՐՈԶԻՈՆ ՆԵՐԿՈՎ - 300.0 գմ
2. ՈՌՈԳՄԱՆ ԳԾԵՐԻ ՊՈՂՊԱՏԵ ՓԱԿԱՆՆԵՐԻ ՏԵՂԱԴՐՈՒՄ Ø50 - 16 հատ

ՏՆՕՐԵՆ	Ա.ԲԱԲԱՅԱՆ		ՇԵՆԳԱՎԻԹ ՎԱՐՉԱԿԱՆ ՇՐՋԱՆ, ԱՐՏԱՇԻՍՅԱՆ փող. հ.հ. 44/3, 44/4, 44/4ա, 44/5 ՇԵՆՔԵՐԻ ԲԱԿԱՅԻՆ ՏԱՐԱԾՔԻ ԲԱՐԵԿԱՐԳՈՒՄ		
ԿԱՏԱՐԵՑ	Կ.ԴԱՋԱՐՅԱՆ				
			ՃԱՐՏԱՐԱՊԵՏԱՇԻՆԱՐԱՐԱԿԱՆ ՄԱՍ	ՓՈՒԼ	ԹԵՐԹ	ԹԵՐԹԵՐ
				ԱՆ	ՃՇ-8	8
			ՈՌՈԳՄԱՆ ՑԱՆՑԻ ՀԱՏԱԿԱԳԻԾ	«ԲԱԲԱՅԱՆ-ԼԱՏ ՆԱԽԱԳԻԾ» ՍՊԸ	